VAKUUMPUMPSYSTEME LABOBASE® SBC 840.40 UND SBC 860.40

DATENBLATT D 294

Technische Merkmale

– Für bis zu zehn Nutzer

– Vollautomatisches Vakuumerzeugungssystem bestehend aus chemiefester Membran-Vakuumpumpe, Basisplatte, Hochleistungskondensator, Abscheider, Vakuumcontroller, Ventile und Steuereinheit

– Vakuum-Entnahmestelle mit geregelter Entnahme

– Einfacher Anschluss an das elektrische Netz (Netzstecker) und an das pneumatische System

– Umweltfreundlich

– Chemiefest

Technische Daten

	SBC 840.40	SBC 860.40
Förderrate [m³/h] bei atm. Druck	2,04	3,6
Förderleistung [l/min] bei atm. Druck	34	60
Endvakuum [mbar abs.]	10	4
Betriebsüberdruck [bar]	1	1
Nennspannung [V]	230	230
Frequenz [Hz]	50	50
Schutzart des Motors	IP 44	IP 54
Motorleistung P_1 [W]	245	220
Stromaufnahme [A]	1,5	1,6
Mit Überstromschutz und Netzsicherung		

MATERIALIEN

Pumpenkopf	PTFE
Membrane	PTFE-beschichtet
Ventile	FFPM

ALLGEMEIN

	SBC 840.40	SBC 860.40
Gewicht komplett [kg]	22,9	25,3
Schlauchanschluss	ID 10	ID 10
Abmessungen B x H x T [mm]	450 x 515 x 322	314 x 552 x 437
Zulässige Medien- und Umgebungstemperatur [°C]	+5 ... +40	+5 ... +40

ZUBEHÖR	ID
Kühlmittelventil – G 1/2, ID 8	045075
Gaswaschflasche 0,5 l	045886
Regulierventile - ungeregelt für Abzüge (PE-HD)	118366 118364
Vakuum-Entnahmestelle - ungeregelt für den Einbau (PPS)	118362
Mobile Controllereinheit für die geregelte Vakuum-Entnahme (chemiefest)	048459

Abmessungen

SBC 840.40

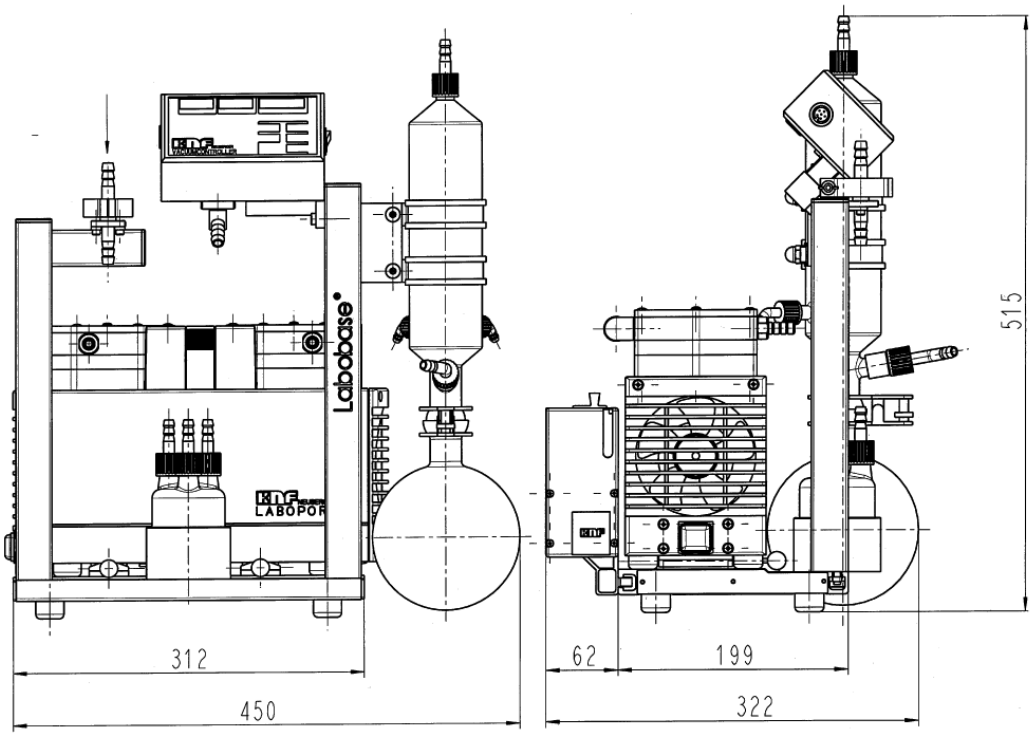

SBC 860.40

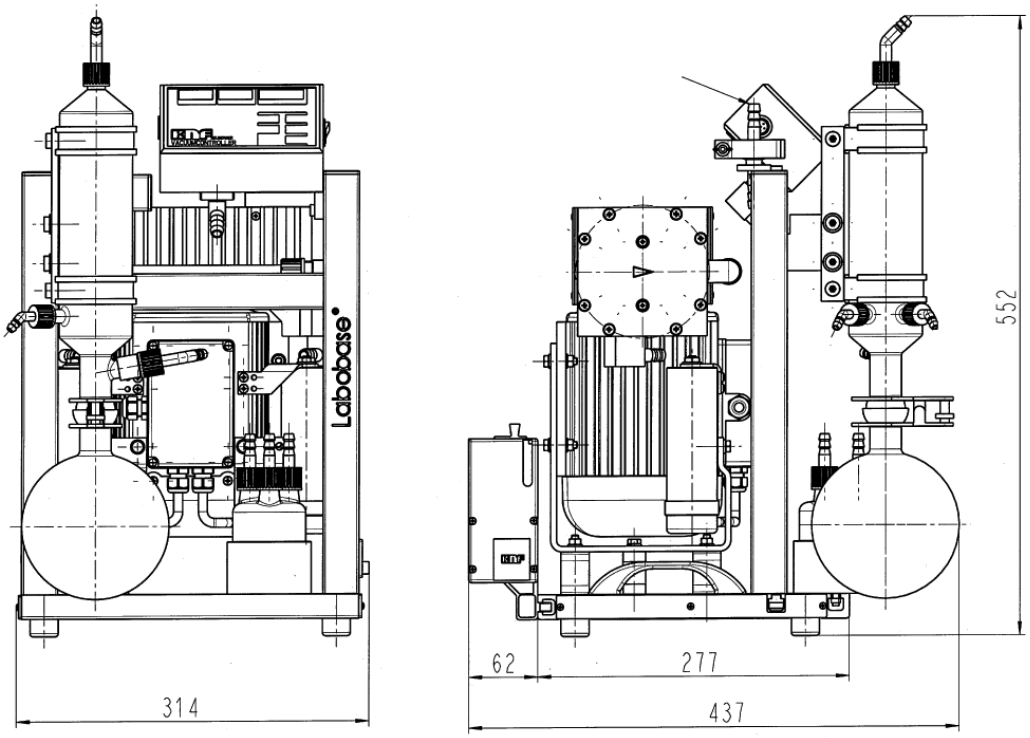

Technische Änderungen vorbehalten. KNF 01/2017 Produced in Germany

IHRE PARTNER VOR ORT

KNF VERTRIEBSORGANISATION

Australien KNF Regional Office
Moreland West VIC 3055
Tel. +61 3 9386 4959
info@knf.com.au
www.knf.com.au

Benelux, Niederlande KNF Verder B.V.
3451 GG Vleuten
Tel. +31 30 677 92 40
info@knf-verder.nl
www.knf-verder.nl

Benelux, Belgien und Luxemburg
KNF Verder N.V.
2630 Aartselaar
Tel. +32 3 871 96 24
info@knf.be
www.knf.be

China KNF Technology (Shanghai) Co., Ltd.
Shanghai 201203
Tel. +86 21 5109 9695
info@knf.com.cn
www.knf.com.cn

Deutschland KNF Neuberger GmbH
79112 Freiburg
Tel. +49 7664 5909 0
info@knf.de
www.knf.de

Frankreich KNF Neuberger SAS
68128 Village-Neuf
Tel. +33 389 70 35 00
info@knf.fr
www.knf.fr

Indien
KNF Pumps + Systems (India) Pvt. Ltd.
Hinjewadi Pune 411 057
Tel. +91 20 640 13 923
info@knfpumps.in
www.knfpumps.in

Italien KNF Italia S.r.l.
20063 Cernusco s. Naviglio (MI)
Tel. +39 02 929 04 91
info@knf.it
www.knf.it

Japan KNF Japan Co. Ltd.
Tokyo 104-0033
Tel. +81 3 3551 7931
info@knf.co.jp
www.knf.co.jp

Korea KNF Neuberger Ltd.
135-502 Seoul
Tel. +82 2 959 0255
knf@knfkorea.com
www.knfkorea.com

Lateinamerika KNF Regional Office
Tel. +1 609 649 1010
gb@knf.com
www.knf.com/es

Marokko, Tunesien, Algerien
KNF Neuberger SAS
68128 Village-Neuf
Tel. +33 389 70 35 00
info@knf.fr
www.knf.fr

Schweden, Finnland, Dänemark, Norwegen
KNF Neuberger AB
117 43 Stockholm
Tel. +46 8 744 51 13
info@knf.se
www.knf.se

Schweiz KNF Neuberger AG
8362 Balterswil
Tel. +41 71 973 99 30
knf@knf.ch
www.knf.ch

Singapur KNF Regional Office
Tel. +65 9722 1994
info@knf.com.sg
www.knf.com.sg

UK, Irland KNF Neuberger U.K., Ltd.
Witney, Oxfordshire OX28 4FA
Tel. +44 1993 77 83 73
info@knf.co.uk
www.knf.co.uk

USA, Kanada KNF Neuberger, Inc.
Trenton, NJ 08691-1810
Tel. +1 609 890 8600
knfusa@knf.com
www.knfusa.com

KNF PRODUKTEZENTREN

Gaspumpen KNF Neuberger GmbH
DE-79112 Freiburg
info@knf.de
www.knf.de

Mikro-Gaspumpen KNF Micro AG
CH-6260 Reiden
info@knf-micro.ch
www.knf-micro.ch

Flüssigkeitspumpen KNF Flodos AG
CH-6210 Sursee
info@knf-flodos.ch
www.knf-flodos.ch